Seitenabdichtungssystem Flex-Seal™
Montageanleitung

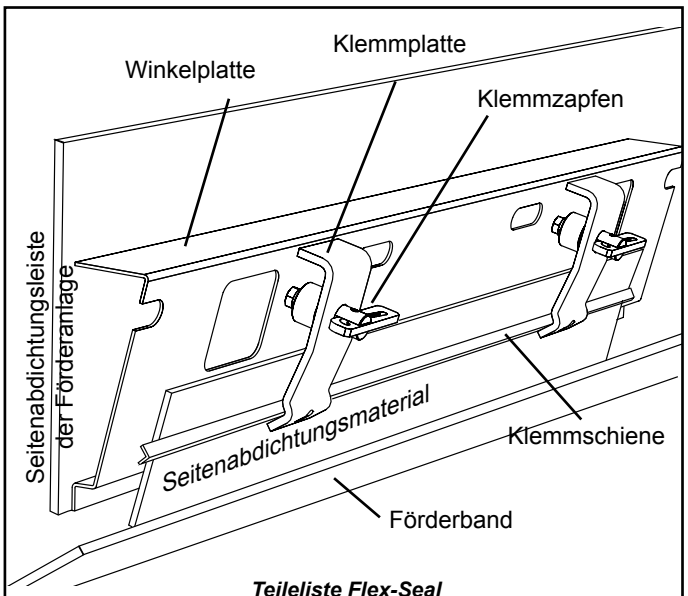

Teileliste Flex-Seal

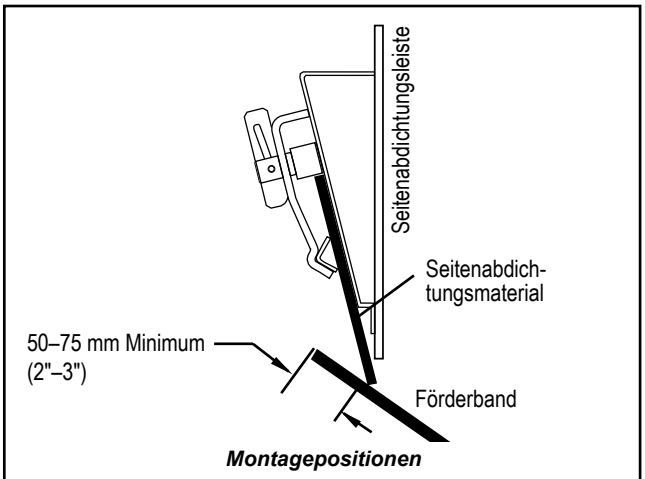

Montagepositionen

Für beste Ergebnisse:
- sollte das Förderband direkt unter dem Seitenabdichtungsmaterial abgestützt werden.
- sollte Seitenabdichtungsmaterial 50–75 mm von der Bandkante nach innen angebracht werden.

SICHERSTELLEN, DASS DAS FÖRDERBAND VOM STROMNETZ GETRENNT UND GEGEN UNBEFUGTES EINSCHALTEN GESICHERT IST, BEVOR MIT DER MONTAGE DES FLEX-SEAL BEGONNEN WIRD.

Standardsatz enthält:

(1) 1,2 m (4') Winkelplatte
(1) 1,2 m (4') Klemmschiene
(2) Klemmplatten
(2) Klemmzapfen

Benötigtes Werkzeug:

- Bandmaß
- Drahtbürste
- Schweißgerät
- Markierstift
- Gummi- oder nicht-metallischer Hammer

Vor Montagebeginn:

- Alle an der Seitenabdichtungsleiste vorhandenen Haltevorrichtungen abbauen.
- Die Seitenabdichtungsleiste für das Schweißen reinigen
- Beim Schweißen Sicherheitsbrille tragen und alle Vorsichtsmaßnahmen treffen.
- Beste Ergebnisse werden erzielt, wenn die Seitenabdichtungsbaugruppe so positioniert wird, dass das Seitenabdichtungsmaterial das Band 50 - 75 mm von der Bandkante nach innen leicht berührt.

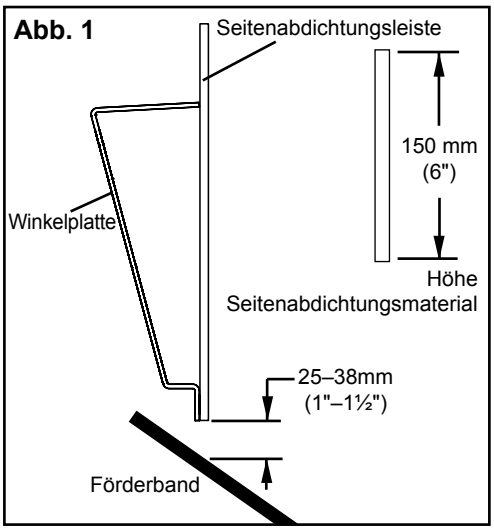

MONTAGE

Schritt 1. Legen Sie fest, auf welcher Höhe die Winkelplatte positioniert werden soll. Die untere Kannte der Winkelplatte an der Unterseite der Seitenabdichtungsleiste ansetzen (Abb. 1). Für die beste Leistung sollte der Spalt zwischen Seitenabdichtungsleiste und Band 25 bis 38 mm (1" bis 1½") groß sein.

FLEXCO

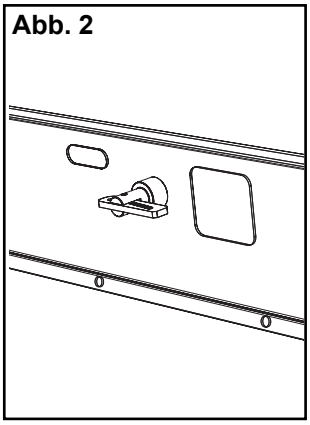

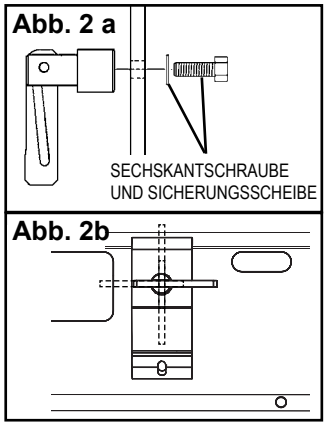

Schritt 2. Zwei Klemmzapfen an der Winkelplatte befestigen. Sechskantschrauben und Sicherungsscheiben durch die Winkelplatte in die Klemmzapfen schrauben und festziehen (Abb. 2, 2a). **HINWEIS:** Bestimmen Sie die beste Richtung, in die der Keil in den Klemmzapfen gesteckt wird, damit er gut zugänglich ist (Abb. 2b). Sobald der Klemmzapfen mit der Seitenabdichtungsleiste verschraubt ist, ist die Richtung des Keils festgelegt.

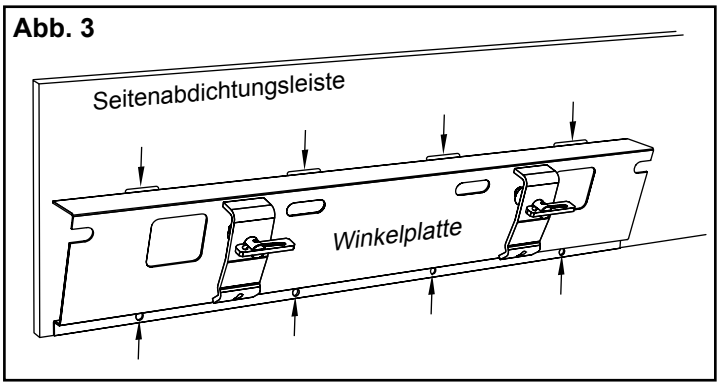

Schritt 3. Die Winkelplatte an die Seitenabdichtungsleiste schweißen. Die obere Kante mit einer 6 mm (1/4") Naht rollennahtschweißen, 50 mm (2") lang, an mindestens 4 Stellen. Die untere Kante an den 4 vorgegebenen Löchern lochpunktschweißen (Abb. 3).

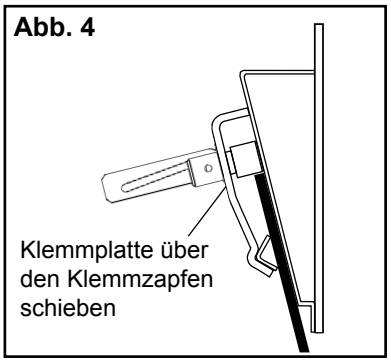

Schritt 4. Klemmplatten und Klemmschiene montieren. Die Klemmplatten an jedem Ende über die Klemmzapfen schieben und die Klemmschiene unter den Platten befestigen (Abb. 4).

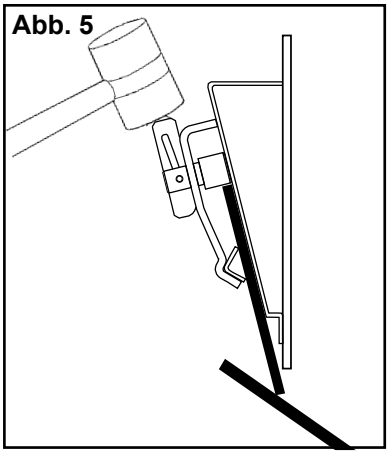

Schritt 5. Das Seitenabdichtungsmaterial (nicht enthalten) zwischen der Klemmschiene und Seitenabdichtungsleiste positionieren.

a. Das Seitenabdichtungsmaterial sollte so positioniert werden, dass es auf dem Band liegt und gerade über die Seitenabdichtungsleiste hinaus reicht.
b. Wenn das Seitenabdichtungsmaterial richtig sitzt, die Keile an den Klemmzapfen mit einem Gummi oder nicht-metallischem Hammer festsetzen (Abb. 5). **HINWEIS:** Es wird ein 500 g Hammer empfohlen.

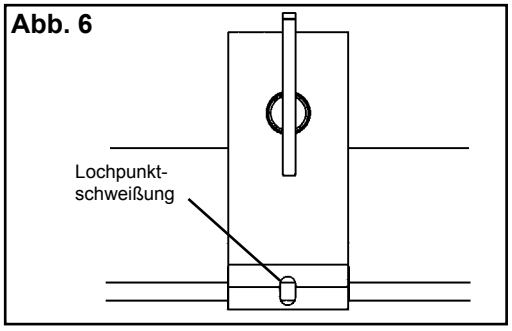

6. **Die Klemmplatten und den 25 x 25 mm (1" x 1") Winkel zusammen befestigen.** Die Klemmplatten und den 25 x 25 mm (1" x 1") Winkel mittels Heftschweißung verbinden (Abb. 6). Dadurch wird ein zukünftiges Einstellen des Seitenabdichtungsmaterial erleichtert.

Flexco Europe GmbH • Maybachstrasse 9 • 72348 Rosenfeld • Deutschland
Tel: +49-7428-9406-0 • Fax: +49-7428-9406-260 • E-mail: europe@flexco.com

Besuchen Sie **www.flexco.com**, um andere Standorte und Produkte von Flexco kennenzulernen.

©2021 Flexible Steel Lacing Company. 08/10/21. Zum Nachbestellen: X5082